R５男子個人・夏季南信決勝会場
令和５年６月２５日
高森町民体育館

男子個人戦

1 伊東　快（茅野東部）
2 鈴木　楓（高陵）
3 林　彪真（伊那東部）
4 大原　蓮（喬木）
5 小池　旬（伊那東部）
6 清水　一翔（緑ヶ丘）
7 山田　凛央（諏訪）
8 藤嶋　悠貴（高森）
9 平澤　憲周（高陵）
10 栗林日向太（辰野）
11 林　建太（飯田西）
12 花岡　郁吹（諏訪西）
13 友松　晃佑（箕輪）
14 渡邊　結太（阿南第一）
15 今井　瑶（岡谷北部）
16 山内　理生（鼎）
17 横田　景介（緑ヶ丘）
18 小松　零（諏訪）
19 村澤丞志郎（高陵）
20 藤井　祐匡（赤穂）
21 唐澤　拓磨（箕輪）
22 関川　颯太（高森）
23 原　匡玖（喬木）
24 米窪　峻平（岡谷北部）
25 松下　幸太（阿南第一）
26 梅田　寛輝（南箕輪）
27 金田一晴希（高陵）
28 小松　達也（諏訪）
29 熊崎　結太（豊丘）
30 林　朋輝（上諏訪）
31 小杉山裕音（緑ヶ丘）
32 宮本　匠（箕輪）

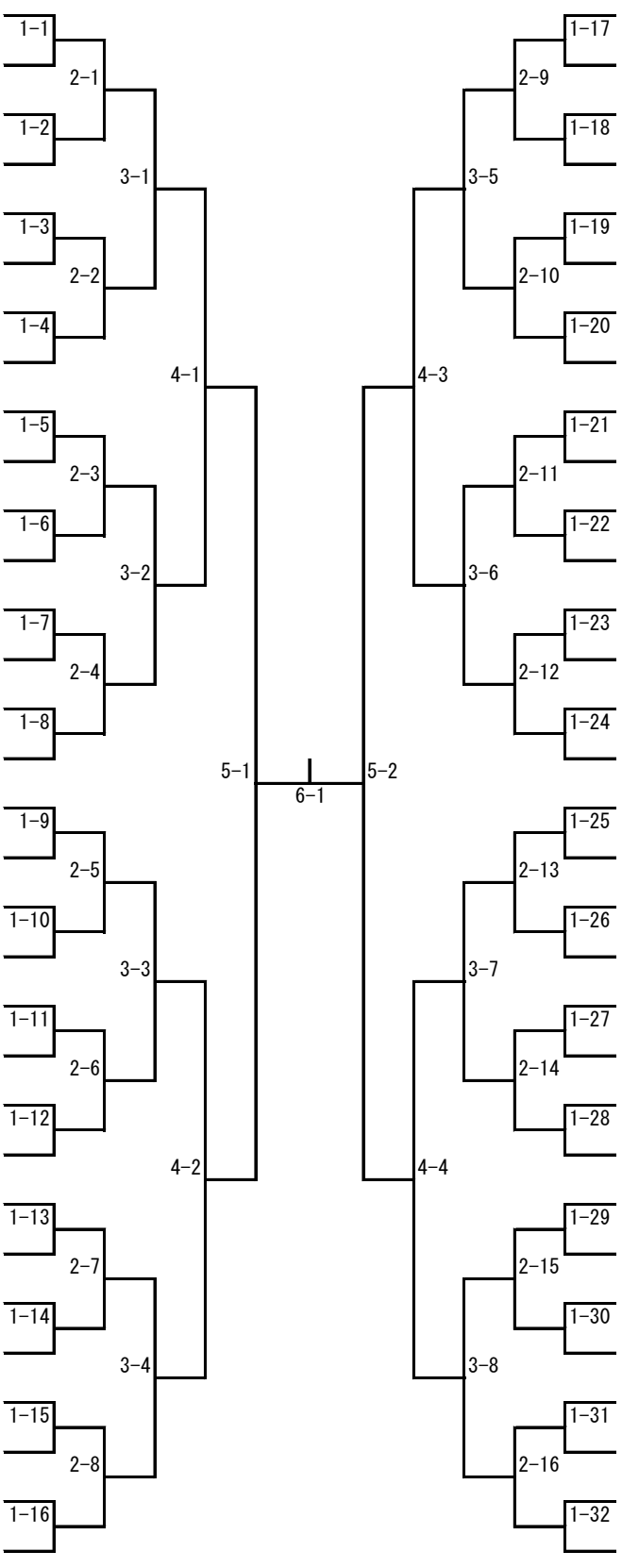

小久江冬斗（飯田西）　33
平出　朔也（箕輪）　34
玉本　駿介（高陵）　35
藤森　匠音（諏訪）　36
小出島祥斗（箕輪）　37
平林　健汰（鼎）　38
金子　晃大（岡谷北部）　39
村松　蓮（緑ヶ丘）　40
駒井　惺（伊那）　41
山田佳太郎（高陵）　42
長谷部友弥（緑ヶ丘）　43
池谷　龍汰（諏訪西）　44
宮坂　昊樹（諏訪）　45
南島　舜（喬木）　46
上島　健希（伊那東部）　47
村山　宙（高森）　48
平岩叶利野（南箕輪）　49
松澤　愛樹（喬木）　50
北原　柊護（高陵）　51
茅野琥有斗（上諏訪）　52
小島　裕也（箕輪）　53
小林　悠（阿南第一）　54
矢嶋　要汰（茅野東部）　55
久保田涼佑（緑ヶ丘）　56
矢澤　優太（飯田西）　57
小城　碧斗（箕輪）　58
室　幸太（高陵）　59
進藤創一朗（諏訪）　60
川口宗一郎（伊那東部）　61
中島　大輔（鼎）　62
倉田涼太郎（旭ヶ丘）　63
田中　雄心（岡谷東部）　64