2025年度全日本卓球選手権大会長野県南信地区予選会（カデットの部）
令和7年8月17日
岡谷市民総合体育館（スワンドーム）

④14歳（中学２年）以下女子シングルス

1 宮本　紗希（箕輪中）
2 細川　恵菜（茅野東部中）
3 今井　　菫（旭ヶ丘中）
4 原田百々花（飯田西中）
5 横田　美波（緑ヶ丘中）
6 矢澤　心々（旭ヶ丘中）
7 田中　　凛（高陵中）
8 熊谷　咲那（鼎中）
9 bye　　(bye)
10 稗田　真優（下條中）
11 石垣　星凪（富士見中）
12 中村　友里（飯田西中）
13 村田　七海（茅野東部中）
14 馬場　紗菜（箕輪中）
15 林　　優那（松川中）
16 寺平　絢美（中川中）
17 福澤　夢良（鼎中）
18 髙山奈津希（箕輪中）
19 林　ななみ（高陵中）
20 中原　聖愛（旭ヶ丘中）
21 城倉　　椿（諏訪西中）
22 幸田　成禾（わくわくクラブ）
23 宮内　里緒（緑ヶ丘中）
24 木下　紅葉（鼎中）
25 代田　　煌（旭ヶ丘中）
26 高田　愛琉（高陵中）
27 北條　芙季（箕輪中）
28 久保田純美（喬木中）
29 bye　　(bye)
30 佐藤　めい（旭ヶ丘中）
31 牧内　咲希（飯田西中）
32 古幡　和佳（茅野東部中）
33 寺澤　舞優（中川中）
34 木下　葉月（阿智中）
35 桑澤　愛瑠（岡谷西部中）
36 淺野有里奈（箕輪中）
37 光澤　和花（高森中）
38 矢島　美宙（諏訪清陵附属中）
39 遠山　紗菜（飯田西中）
40 富濱　珠奈（富士見中）
41 中島　佐和（下條中）
42 加藤みなみ（旭ヶ丘中）

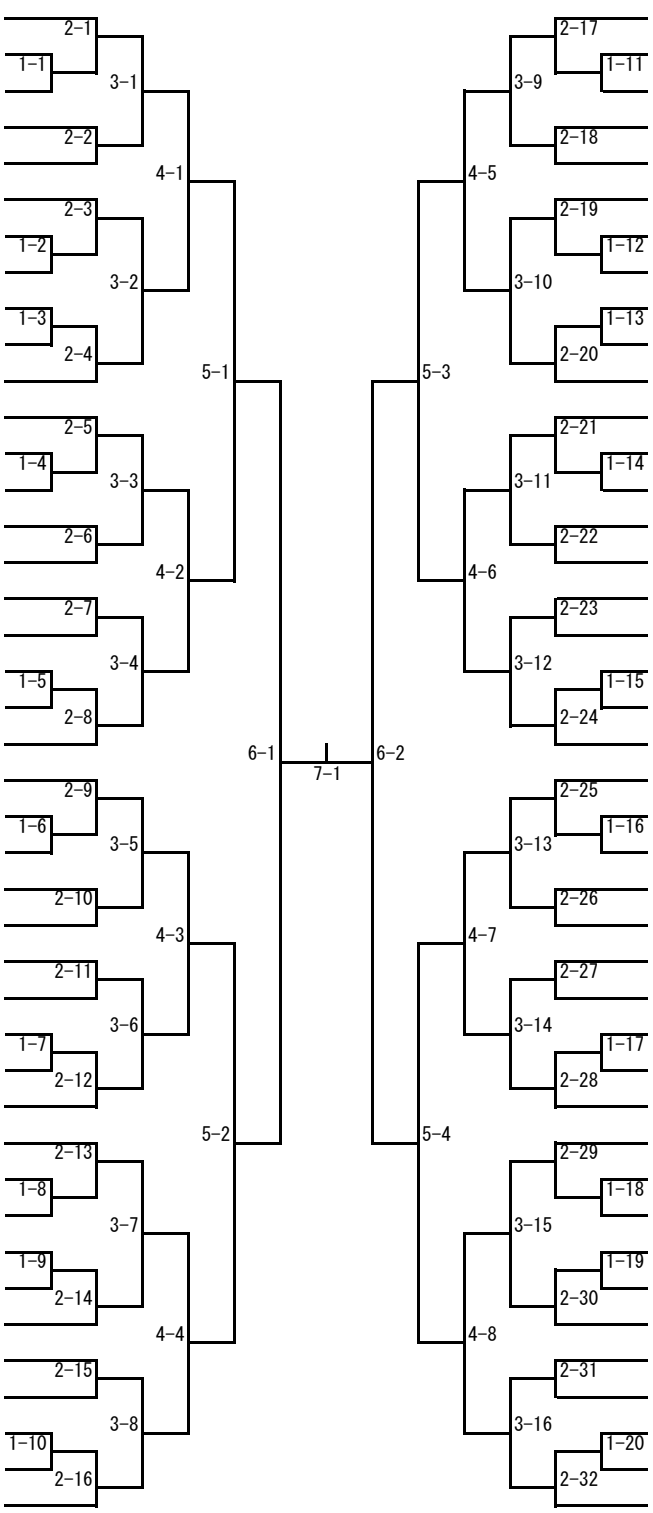

井坪　　華（飯田西中）　43
出口　結衣（旭ヶ丘中）　44
荻原　志歩（箕輪中）　45
杉本　茉央（高陵中）　46
大野田葉子（茅野東部中）　47
代田　莉彩（下條中）　48
安彦　明里（諏訪西中）　49
山下　　恵（緑ヶ丘中）　50
小林奈々恵（富士見中）　51
伊藤　　梓（旭ヶ丘中）　52
川﨑　陽愛（中川中）　53
杉村　穂花（鼎中）　54
bye　　(bye)　55
池田ななほ（高森中）　56
伊藤　志帆（旭ヶ丘中）　57
三好　結夏（赤穂中）　58
牛山和日子（阿智中）　59
武藤　ゆり（旭ヶ丘中）　60
伊東　彩叶（茅野東部中）　61
中田さくら（飯田西中）　62
有賀　心春（箕輪中）　63
原　　虹海（旭ヶ丘中）　64
松田野乃花（中川中）　65
川島萌菜美（高陵中）　66
江口　璃桜（飯田西中）　67
原田　結愛（岡谷西部中）　68
井上　流唯（松川中）　69
福澤　夢実（鼎中）　70
日野陽香里（富士見中）　71
倉田みなみ（箕輪中）　72
関　莉央奈（わくわくクラブ）　73
池田明日香（喬木中）　74
前島　実歩（箕輪中）　75
矢澤陽佳梨（高陵中）　76
大山　　凛（旭ヶ丘中）　77
会田　光咲（茅野東部中）　78
窪田　　果（南箕輪中）　79
片桐　希和（根羽学園）　80
片桐　　雛（旭ヶ丘中）　81
宮下　愛結（箕輪中）　82
酒井美璃愛（飯田西中）　83
林　紗希（岡谷ジュニア）　84